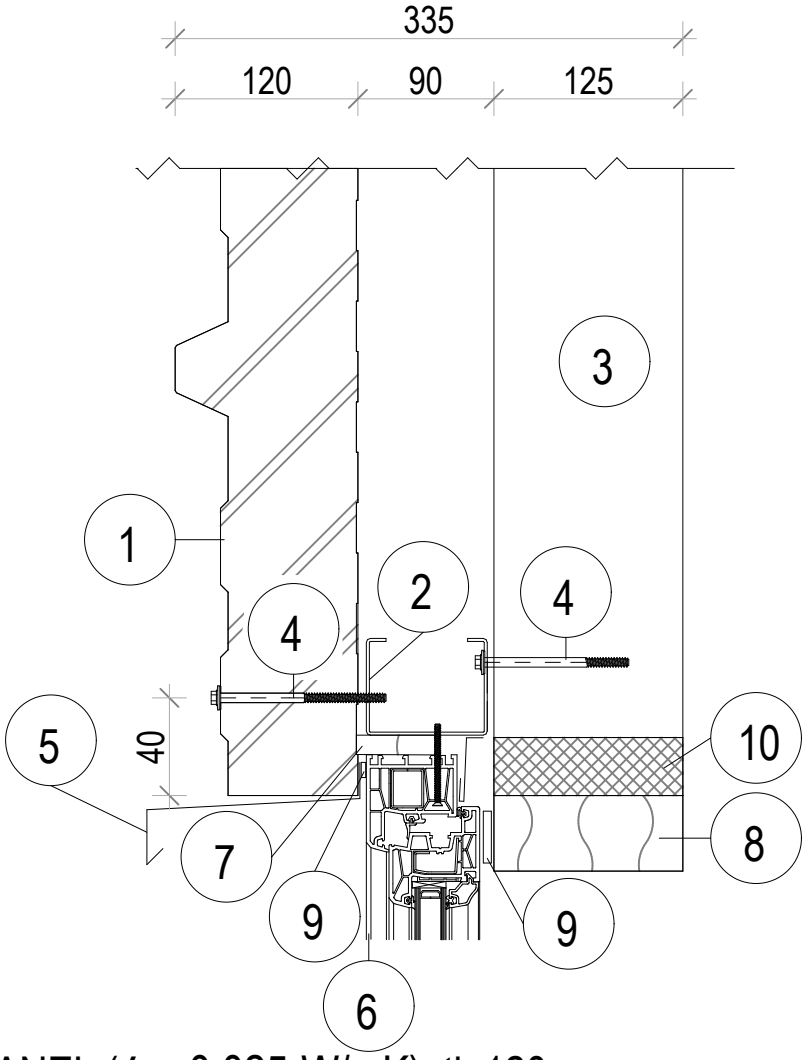

LEGENDA:

1 - STĚNOVÝ PIR PANEL (ʎ = 0,025 W/mK), tl. 120 mm
2 - OCELOVÝ ROŠT - DLE UŽITÉ TECHNOLOGIE, tl. 90 mm
3 - OCELOVÁ KONSTRUKCE - VYZDĚNÁ, tl. 125 mm
4 - PŘIPEVŇOVACÍ ŠROUB
5 - PLECHOVÁ OKAPNIČKA
6 - PLASTOVÉ OKNO
7 - TEPELNÁ IZOLACE
8 - EXPANDOVANÝ POLYSTYREN, tl. 50 mm
9 - PAROPROPUSTNÁ PÁSKA
10 - STÁVAJÍCÍ OCELOVÝ RÁM

- OCELOVÝ ROŠT DLE NÁVRHU VÝROBCE
- UCHYCENÍ STĚNOVÉHO PIR PANELU DO OCELOVÉ KONSTRUKCE PO 500 mm

PROJEKTANT	VYPRACOVAL	
Vetom s.r.o. Zbraslavice	**Tomáš Musil - firma Vetom**	
STAVEBNÍK **Obec Zbraslavice** **Zbraslavice 7, Zbraslavice, 285 21**		
Energetické opatření objektu tělocvičny na parcelním čísle stavby 759 v obci Zbraslavice, k.ú. Zbraslavice	FORMÁT	**A4 / 1x A4**
	DATUM	**9 / 2014**
	TŘÍDA / STUPEŇ	**DSP**
DETAIL NADPRAŽÍ - PLASTOVÉ OKNO	MĚŘÍTKO **1:5**	Č. VÝKRESU **D.1.1.11**